Einreiber
Vent fastener
Loquet
Cierre

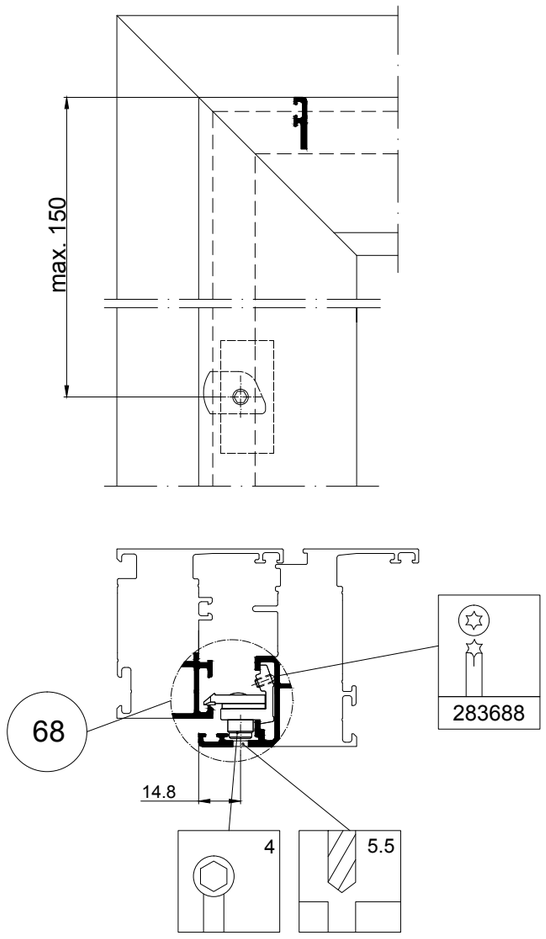

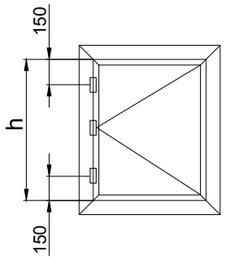

h	
≤ 1400	2
1400 - 2000	3

Rollenschnäpper für Fenstertüren
Roller catches for window doors
Loqueteau à rouleau pour portes-fenêtres
Rodillo retenedor para balconeras

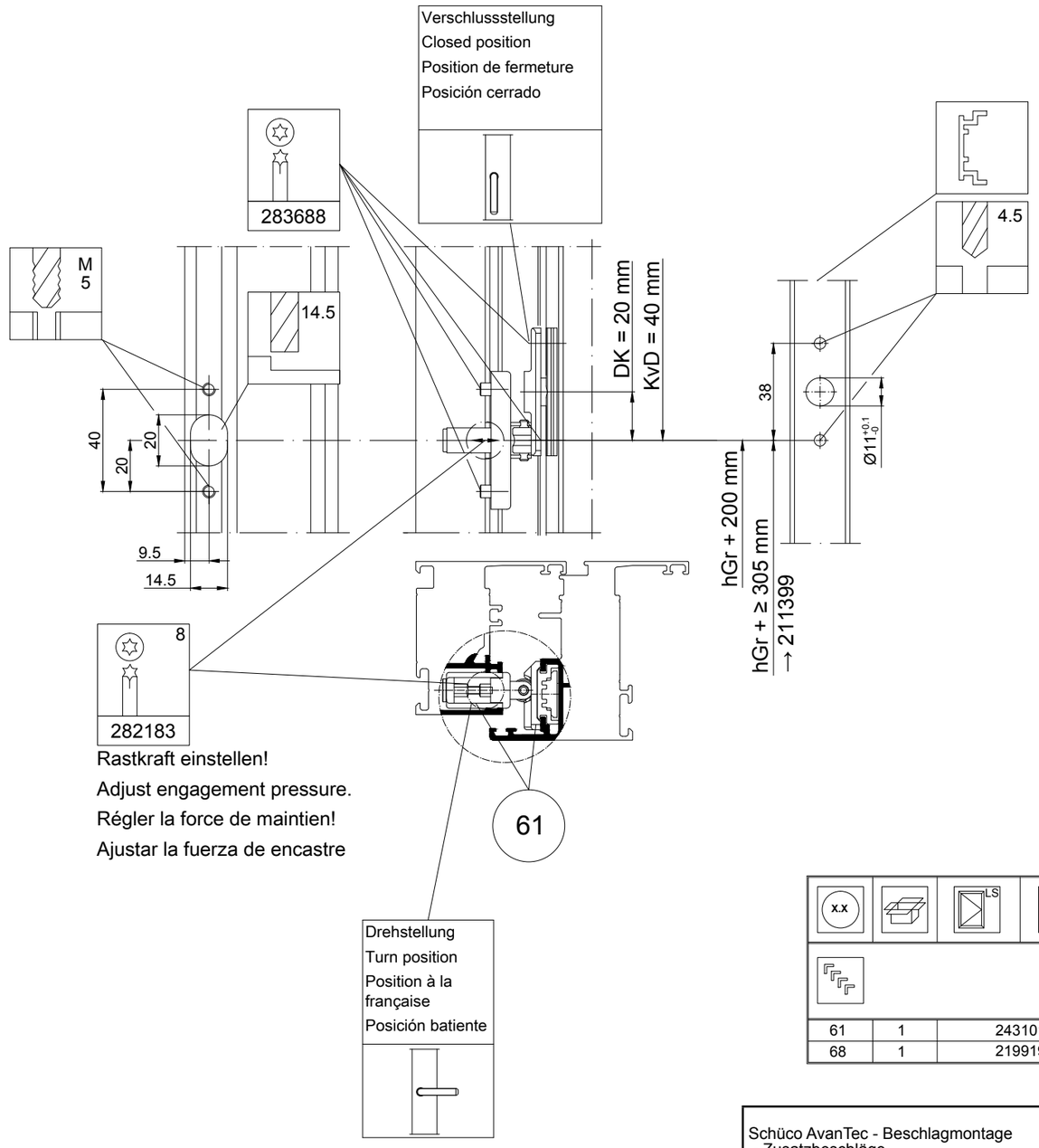

x.x		LS	RS	
61	1	243101		
68	1	219919		

Schüco AvanTec - Beschlagmontage - Zusatzbeschläge Schüco AvanTec - Fittings installation - Additional fittings Schüco AvanTec - Montage des ferrures - Ferrures complémentaires Schüco AvanTec - Montaje de herrajes - Herraje adicional	K1007049 0100 Schüco AvanTec

Technische Änderungen vorbehalten. Alle Rechte vorbehalten. • Subject to change without notice. All rights reserved.
Sous réserve de modifications techniques. Tous droits réservés. • Sujeto a modificación técnica. Reservada todos los derechos.
©Schüco International KG, Bielefeld, Germany.