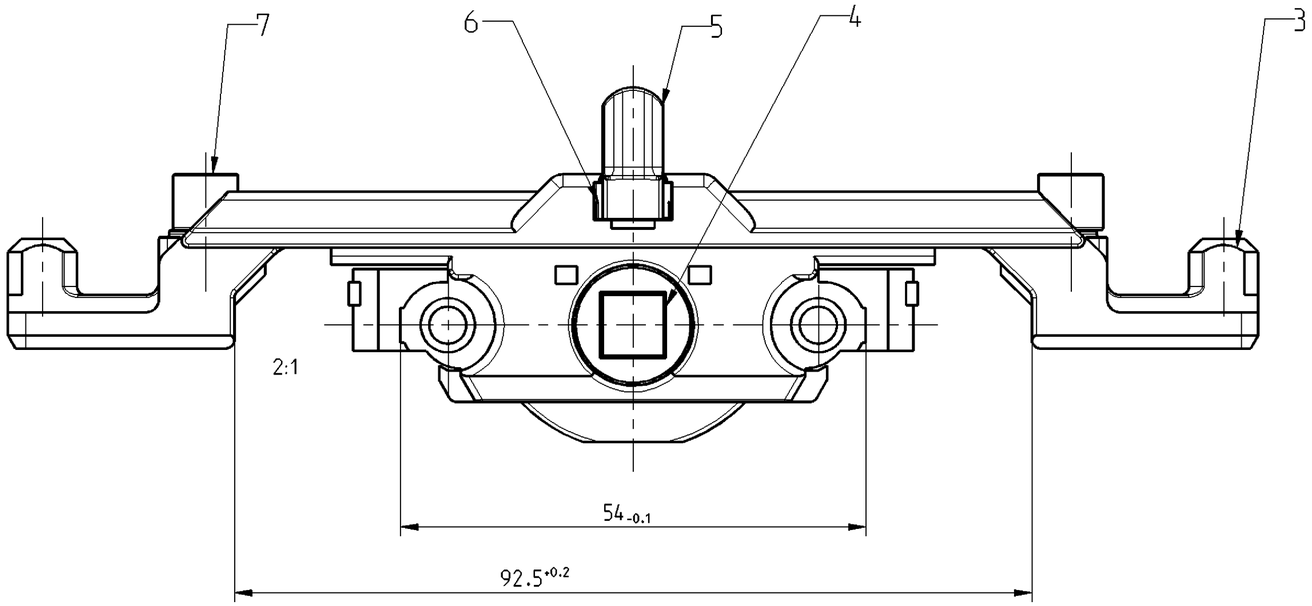

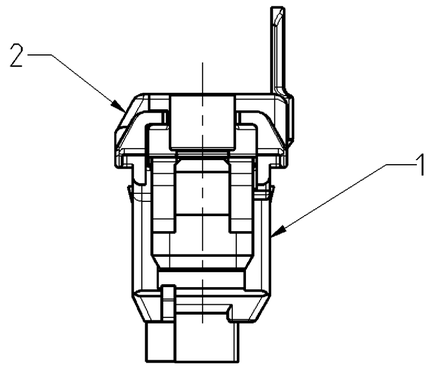

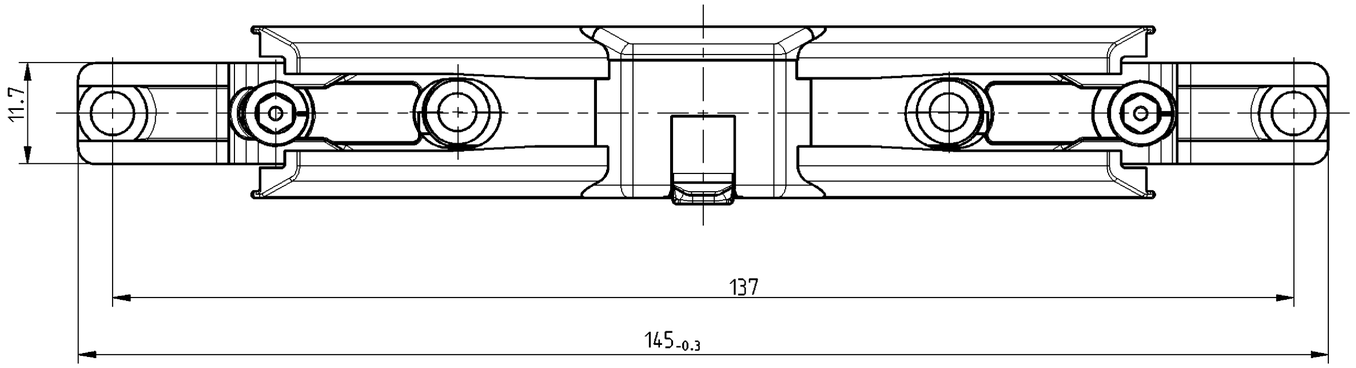

253973 G0 0000	EN 12329 Zn//Zn12//A	27.06
253967 G0 0000	EN 12329 - Zn//Zn12//F	27.06
Artikel - Nr.	Galvanischer Überzug	VE

Zahnstange im Bereich der Verzahnung gefettet

diese Zeichnung ist mit Pro Engineer erstellt

Zulässige Abweichung / Permissable tolerance		Oberfl. Schnittabwicklung / Circumference	
		Bearb. polished	- 0
		unf. total	0
Passmaße / Close tol.	Abmaße / Std. tolerance	Beschichtet / coated	— - —
Original / Änderung / Revision / Version	0100		
	Name	gez. / drawn	09.12.2003 porand
		Bearb. appr.	porombka
			K3.1

VP / PU	-	Info-Plan:	
Maßstab / Scale	1:1	Gewicht / Weight	0.0-
Werkstoff / Material			
Benennung / Title	Kammergetriebe m.FBS mit verstellb. Zapfen		
CORONA			Vario Tec
Zeichn.-Nr. / Drawing No.	253967 G0 0000		
EDV erstellt / Ohne Unterschrift gültig / generated by EDP / valid without signature		Ersatz für / Replacement for	

SCHÜCO INTERNATIONAL

0 10 20 30 40 50mm

Fuer die Herstellung und Entwurf wird das Eigentum ausdruecklich vorbehalten und der gesetzliche Schutz gemaess BGB Parag. 823.826.1004 voll in Anspruch genommen. -Unbefugte Vervielfaeltigungen, Verbreitungen und Wiedergaben - ganz oder teilweise- werden gemaess 2 Absatz 2 Ziffer 7.96ff. und 106ff. Urhebergesetz sowie u.U. nach Parag. 1.3.4.18 und 19 zivil- und strafrechtlich verfolgt. Bezueglich Rechtsansprueche a.d. Benutzung gelten unsere allgemeinen Verkaufs- und Lieferbedingungen.